Daten ALI1F X1185 PP042. 0075

Nr.	Version	Hubgeschw. @Leerlauf / mm/s	Hubgeschw. @ Vollast / mm/s	I max. / A	Motor-drehzahl / 1/min	Motor	Über-setzung	Spindel-Ø / mm	Steigung
DC X1185	M09	ca. 45	ca. 28 (320N)	ca. 6	6000	12V DC	6	12	3

Abmessungen

ALI1F X1185 PP042.0075 80 mm Hub eistellbare Endschalter in Diodenschaltung

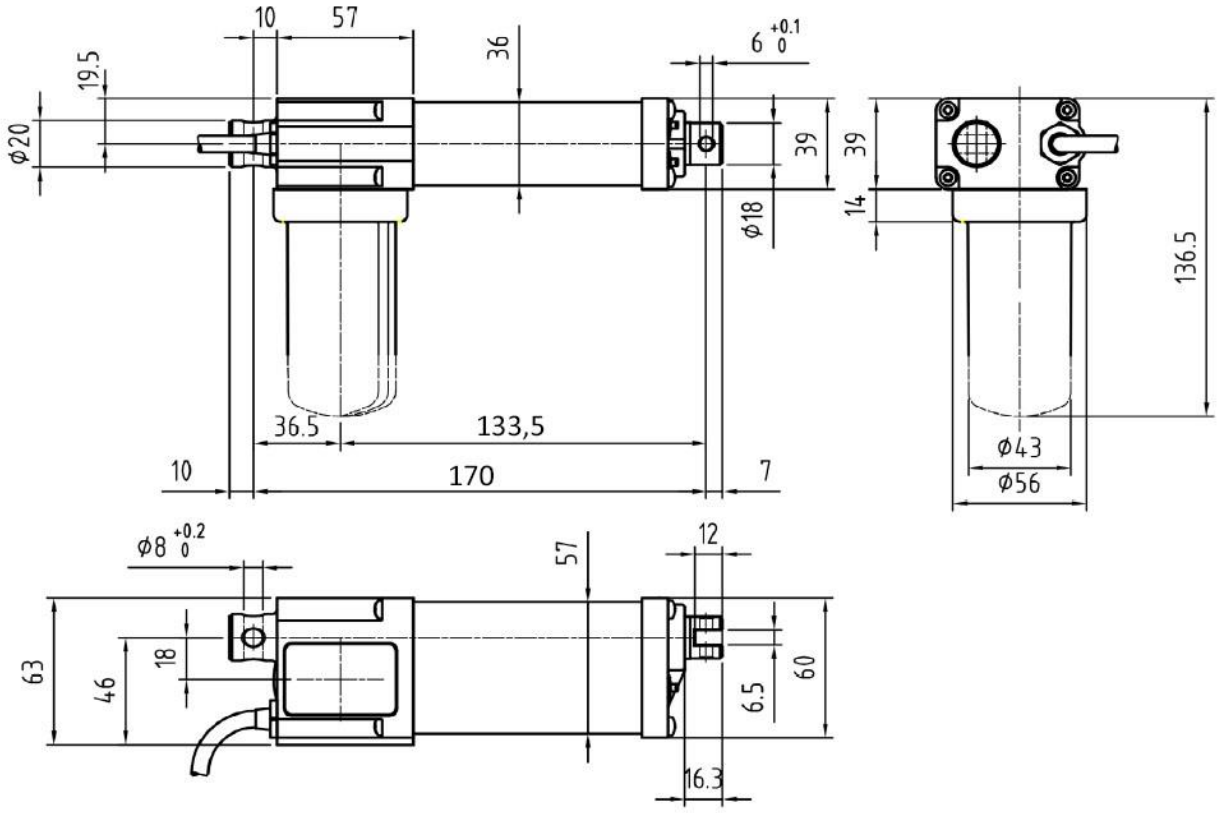

Einschaltdauer 30% bezogen auf 5 min