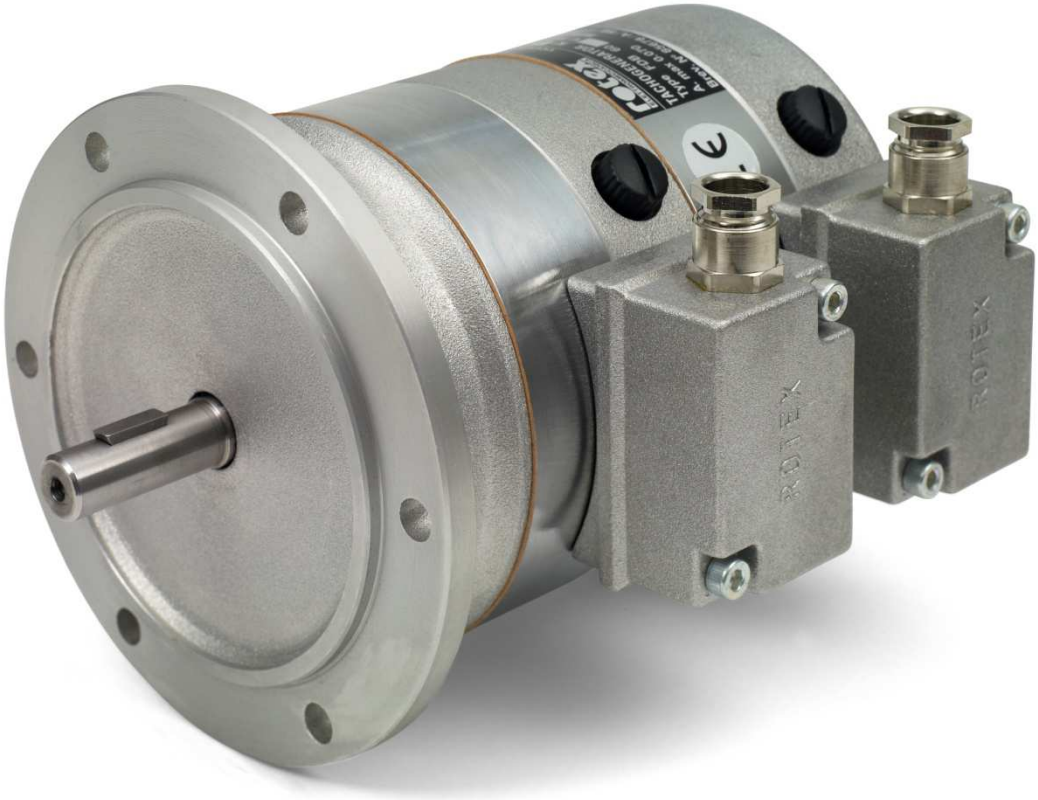

Tipo FDB D / Type FDB D

DINAMO TACHIMETRICA DOPPIA / TWIN TACHOGENERATOR

CARATTERISTICHE TECNICHE FDB D / FDB D TECHNICAL SPECIFICATIONS				
*Tensione / Voltage * (1000 rpm)*	*± 3%*	*Volt*	*20*	*60*
Corrente nominale / Nominal current		*mA*	*10*	*5*
Corrente massima / Maximum current		*mA*	*200*	*70*
Velocità massima / Maximum speed		*rpm*	*6000*	*5000*
Resistenza a 20℃ / Resistance at 20℃	*± 10%*	*Ohm*	*75*	*400*
Ondulazione picco-picco / Peak to peak ripple		*%*	*< 1,0*	*< 1,0*
Linearità / Linearity		*%*	*<0.20*	*<0.20*
Reversibilità / Reversibility		*%*	*<0.15*	*<0.15*
Coefficiente di temperatura / Temperature coefficient		*%/C°*	*-0.015*	*-0.015*
Classe di isolamento / Isolation class			*B*	*B*
Grado di protezione / Protection class			*IP54*	*IP54*
Numero di poli / Number of poles			*2*	*2*
Numero di cave / Number of slots			*33*	*33*
Numero di lame / Number of segments			*33*	*33*
Momento d'inerzia / Inertial moment		*Kg cm²*	*2,8*	*2,8*
Peso / Weight		*Kg*	*3.4*	*3.4*
Codice / Code			*01.182*	*01.128*

** Altre tensioni sono disponibili su richiesta / Other voltages available on request*

FDB D - B10

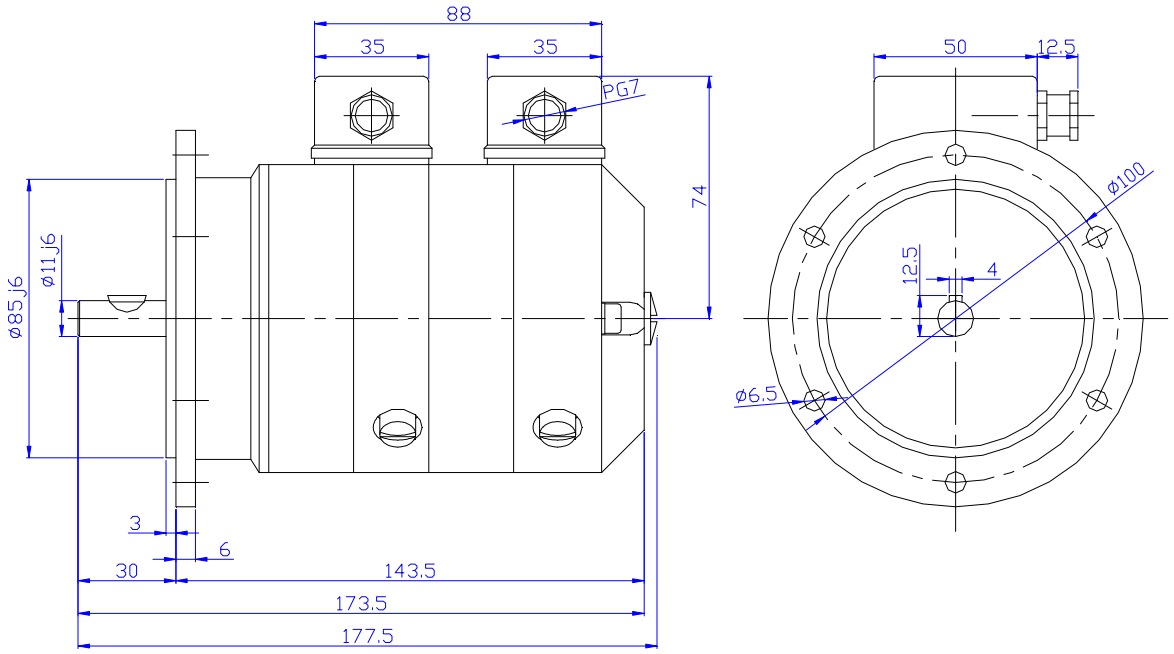

Polarità / Polarity	A1 : + A2 : -	Per rotazione in senso antiorario visto dal lato albero For counter-clockwise rotation viewed on shaft side
Opzioni disponibili / Available options		