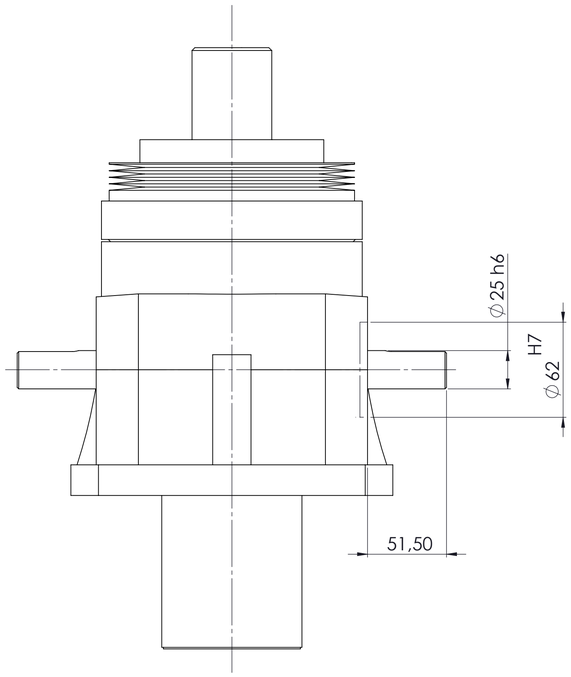

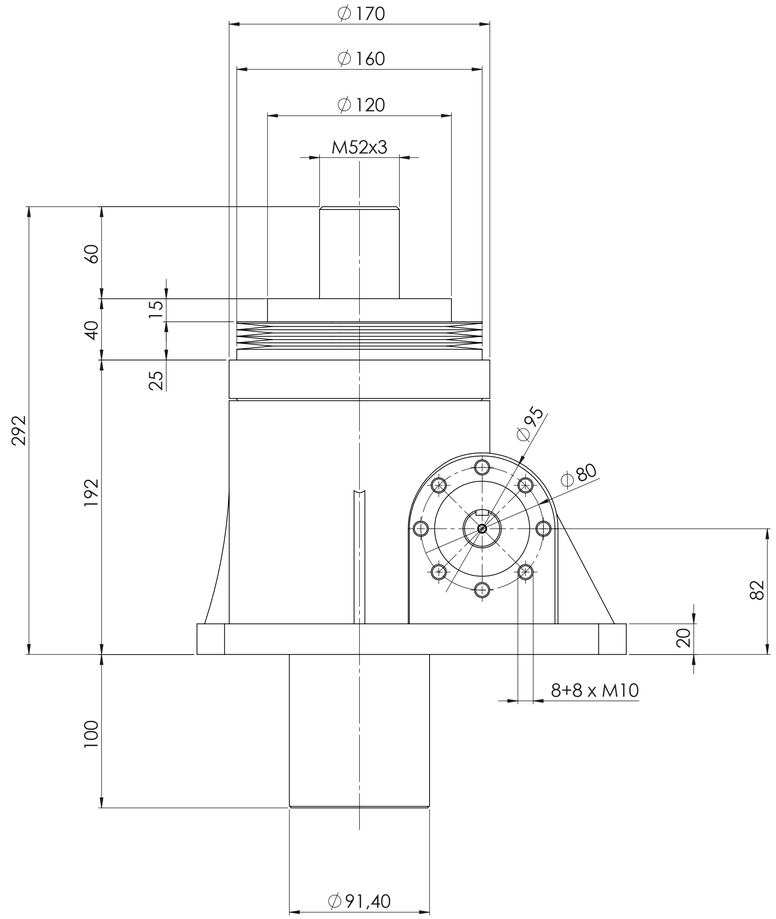

SIZE SEP	200			
SCREW TYPE	T	X	S	
SCREW-JACK TYPE	VT	X	VR	
RATIO	24			
EXTERNAL SCREW DIAMETER	65			
SCREW LEAD	12			
NUT TYPE				
SAFETY NUT				
ANTIBACKLASH NUT				
N°2 LIMIT SWITCHES				
TYPE	A			
STROKE (mm)	70			
END TYPE	A1			
MOTOR MOUNTING TYPE	MD		MG	
MOTOR SIZE AND IEC TYPE				
MOTOR SIDE	DX		SX	
MOTOR MOUNTING				
MOTOR TYPE				
BRAKE				
WORM SCREW SHAFT SIDE	VB			
ANTIROTATION	X			
PROTECTION TUBE	X			
ELASTIC BELLOWS	X			
STOP PLATE				
PROTECTION SCREW SHAFT SIDE PV Dx				
PROTECTION SCREW SHAFT SIDE PV Sx				

NOTES:
- SPECIAL TpN SCREW 65x12
-

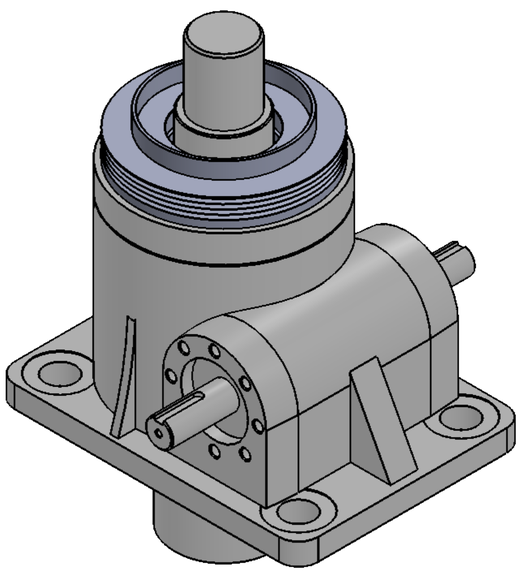

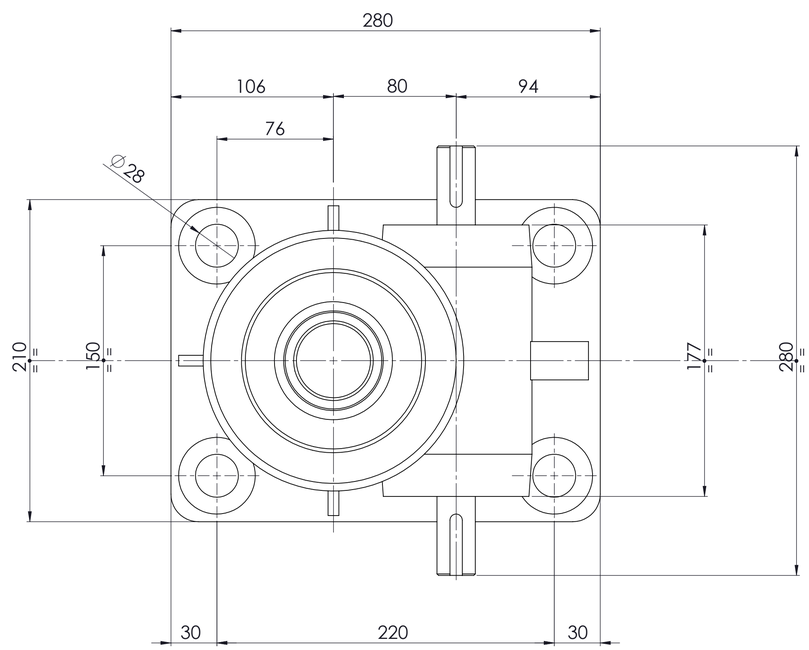

CUSTOMER REFERENCE DRAWING: 5.911705.W_00A

IMPORTANTE
IMPORTANT:
PER TUTTE LE TOLLERANZE DI FORMA NON ESPRESSAMENTE RICHIAMATE , ATTENERSI ALLE TOLLERANZE SOTTO INDICATE:
WHEREVER NOT INDICATED REFERE TO THE FOLLOWING GEOMETRIC TOLLERANCES:

//	0.03	TOT.
⊥	0.03	TOT.
⊙	0.03	TOT.

SMUSSARE ACCURATAMENTE TUTTI GLI SPIGOLI
CHAMFER AND CUT OFF ALL CUTTING EDGES

NOTE: -

TOLLERANZE GENERALI				MATERIALE	Q.TA'	N° APP.
RUGOSITA'	LUNGHEZZE	ANGOLI	SMUSSI	-	-	AB0028-20
		± 0.5	0.5x45°	TRATTAMENTO -	FINITURA -	GRUPPO DI ORIGINE SEP

SOSTITUISCE IL	RICAVATO DA	DISEGNATO	DATA	APPROVATO	DATA	PESO (Kg)
SOSTITUISCE_IL	RICAVATO_DA	A.V.	14/09/2020	M.B.	14/09/2020	-

DESCRIZIONE: SEP-200-SP-B-0200-E706-000-0070-REV00

SETEC spa
www.setec-group.it
Via Mappano, 17 - 10071 Borgaro T.se (TO)

FORMATO A1 | SCALA 1:2 | CODICE B-0200-E706-000-0070-SCHEMA | REV. 00 | FOGLIO 1 di 1

A termini di legge la SETEC spa considera questo documento una proprietà esclusiva pertanto ne vieta a chiunque la riproduzione o la divulgazione anche di sole parti a terzi o a concorrenti senza una specifica autorizzazione scritta da parte della Direzione SETEC.

According to law SETEC spa considers this document to be a company secret and therefore prohibits any person to reproduce or disclose it or make it known in whole or in part to other parties or to competitors without specific written authorization of SETEC's Management